vista A_S-A_S (sud)

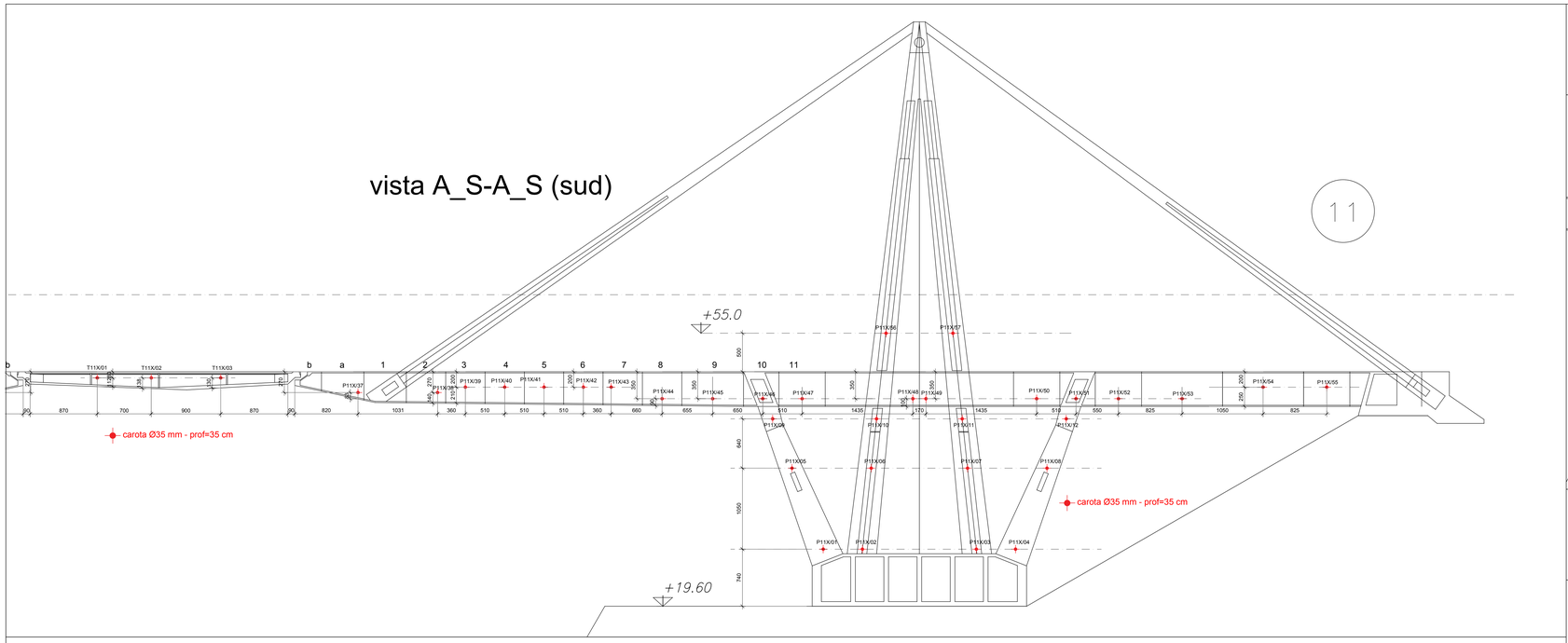

Sezione B-B

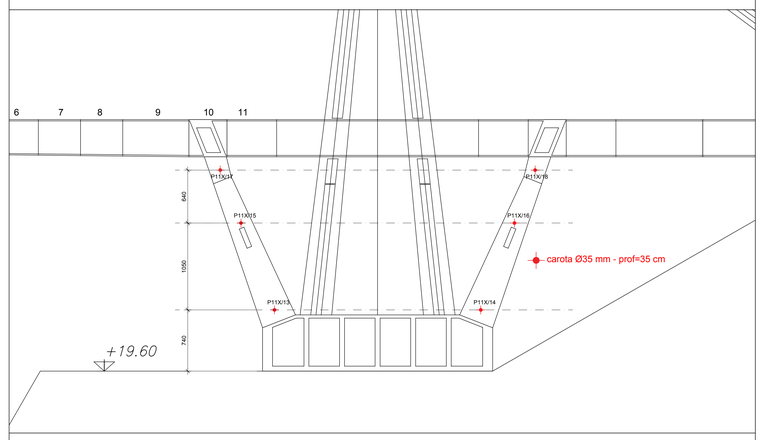

Sezione C-C

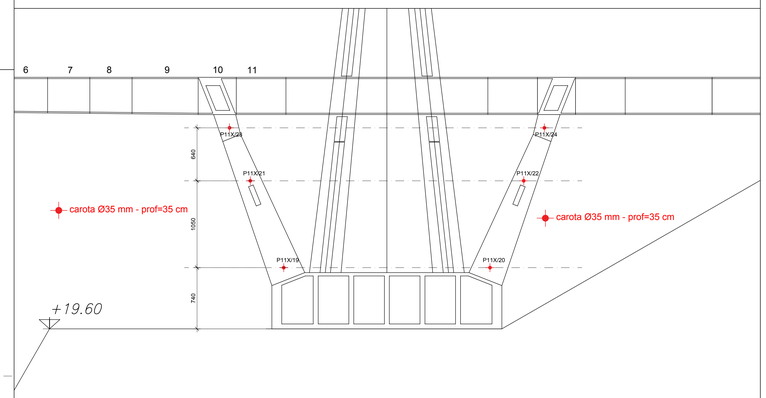

Sezione A_N-A_N (nord)

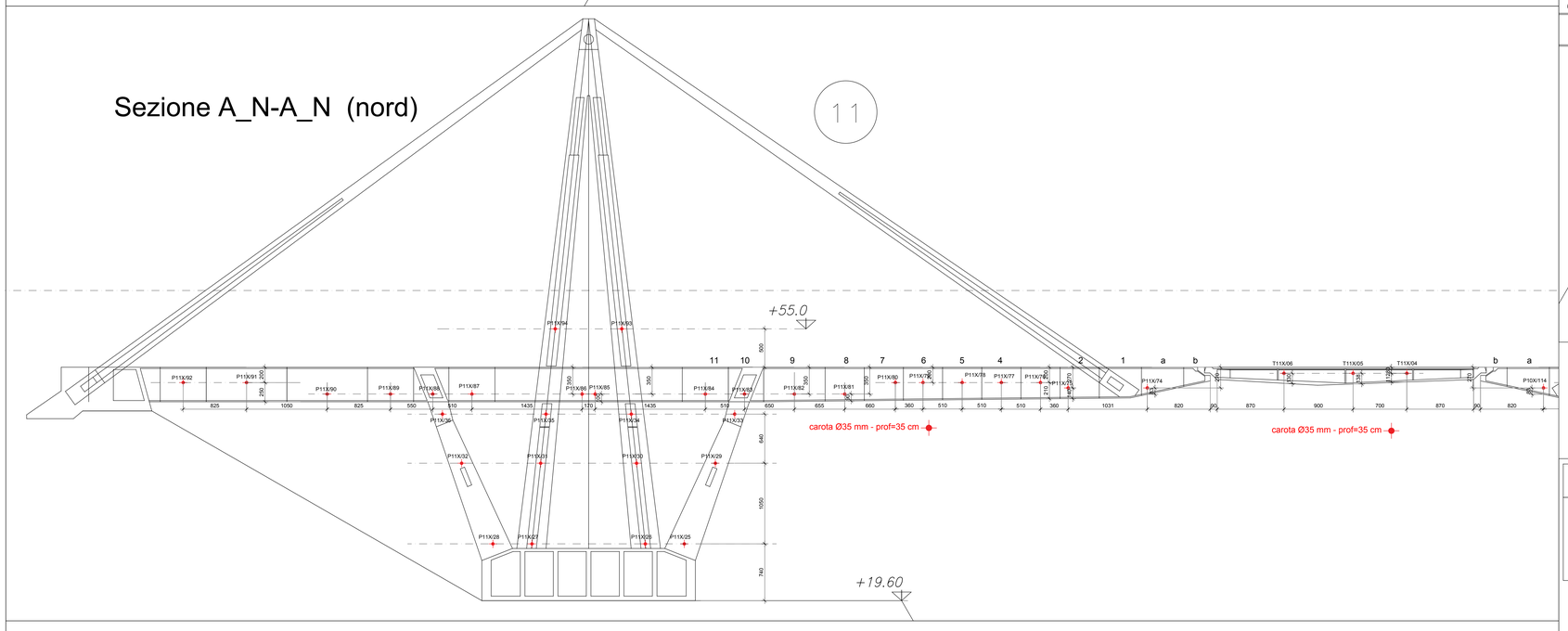

PILA 11 (impalcato)

TAMPONE 11

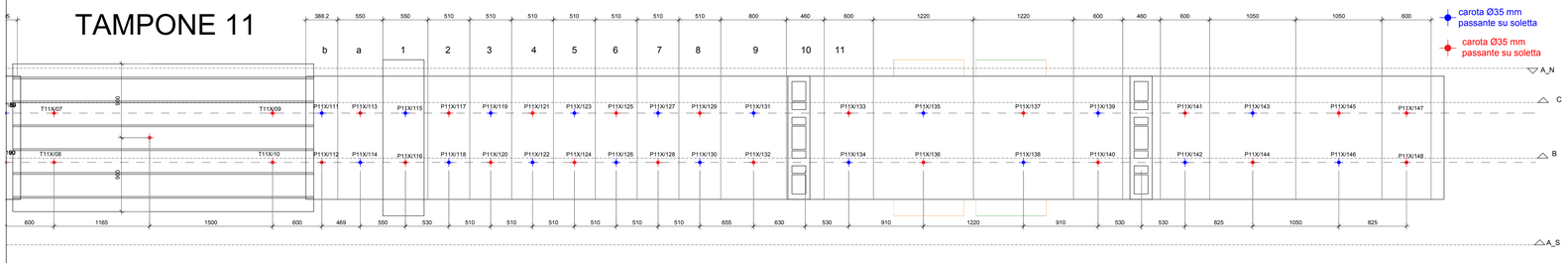

PILA			
11	carotaggi su stampelle	n°24	tot 97 + 19
	carotaggi su antenne	n°16	
	carotaggi lat. cassone impalcato	n°38	
	carotaggi estradosso impalcato	n°19 n°19	

●	carotaggi di FASE 1
●	carotaggi di FASE 2: da realizzare solo in caso di esito negativo delle analisi svolte sui carotaggi di FASE 1

TAMPONE			
11	carotaggi su fianchi impalcato	n°6	tot 11
	carotaggi estradosso impalcato	n°5	

OGGETTO
DEMOLIZIONE VIADOTTO POLCEVERA
Comune di Genova - Strada Europea E80 - Autostrada A10 "dei Fiori" - km 0

RESPONSABILE UNICO DEL PROCEDIMENTO
arch. Roberto Tedeschi
roberto.tedeschi@commissario.ricostruzione.genova.it

CLIENTE — TIMBRO
COMMISSARIO RICOSTRUZIONE GENOVA
via di Francia, 3
Mattone, 3° piano
16149 Genova (GE)
segreteria@commissario.ricostruzione.genova.it

PROJECT & CONSTRUCTION MANAGEMENT & QUALITY ASSURANCE — TIMBRO
RINA CONSULTING spa
via San Nazaro, 19 - 16145 Genova (GE)
+39 010 31 981
www.rina.org - rinaconsulting@rina.org
ing. Roberto Carpaneto
roberto.carpaneto@rina.org

PROGETTISTA GENERALE — TIMBRO
IPE PROGETTI srl
corso Principe Oddone, 70 - 10152 Torino (TO)
T +39 011 89 96 040 - F +39 011 07 04 474
www.ipeprogetti.it - info@ipeprogetti.it
ing. Alberto Iacomussi
a.iacomussi@ipeprogetti.it
ing. Innocente Porrone
i.porrone@ipeprogetti.it

IMPRESE
FRATELLI OMINI spa
via Gramsci, 35 - 20026 Novate Milanese (MI)
T +39 02 35 64 688 - F +39 382 04 823
www.ominispa.it - demini@ominispa.it
FAGIOLI spa
via G.B. Ferraris, 13 - 42049 S. Ilario D'Enza (RE)
T +39 0522 67 51 - F +39 0522 67 52 02
www.fagioli.com - info@fagioli.com
IREOS spa
via Stefano Turr, 165 - 16147 GENOVA (GE)
T +39 010 37 75 011 - F +39 010 37 75 0140
www.ireosweb.com - ireos@ireosweb.com

LIVELLO DI PROGETTAZIONE
PROGETTO ESECUTIVO DI DETTAGLIO — ☐ EMISSIONE PER ESECUZIONE

PROGETTO SPECIALISTICO — TIMBRO
ing. Alberto Iacomussi
a.iacomussi@ipeprogetti.it

TITOLO
CAROTAGGI PER INDAGINI PILA 11 E TAMPONE 11

CODICE ELABORATO	CODICE INTERNO	SCALA	CARTA
D-D2-DEM-DS-403-IPE	-	1:250	A0

REV	DATA	DESCRIZIONE	REDATTO	CONTROLLATO	APPROVATO
00	13.03.2019	EMISSIONE PER APPROVAZIONE	IPE Vicentini	IPE Goio	IPE Iacomussi

scala pdo	red	yell	green	cyan	blue	mag	white	S	g
1 = 1	0.009	0.15	0.23	0.35	0.50	0.60	0.25	0.05	0.09

A0